A

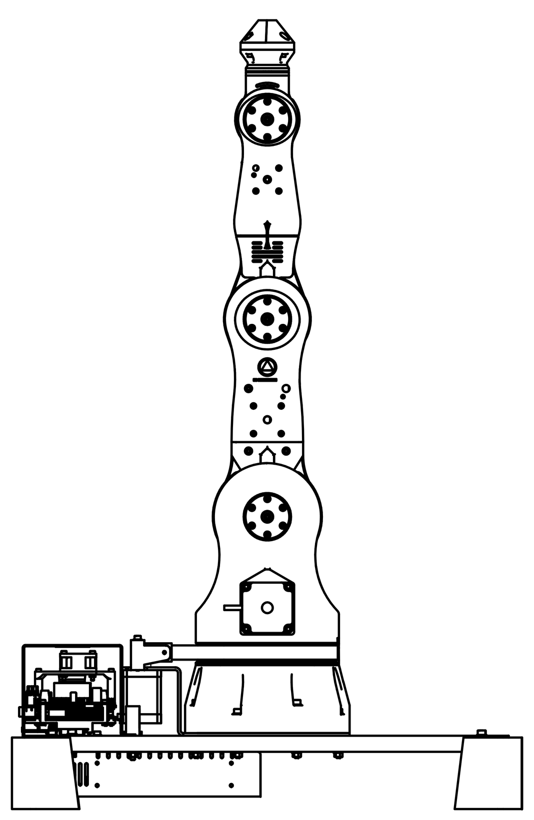

A

A-A
1:2

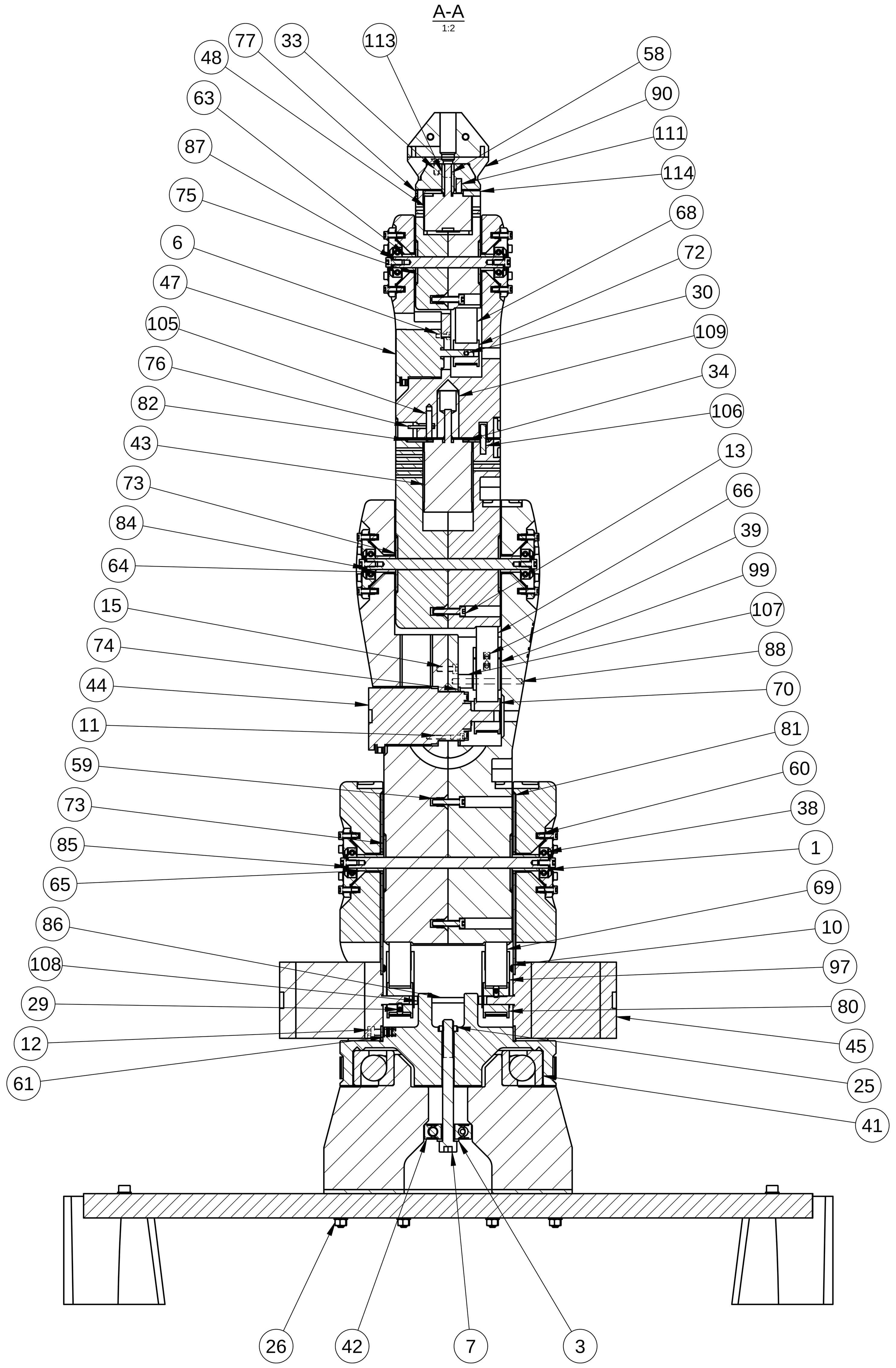

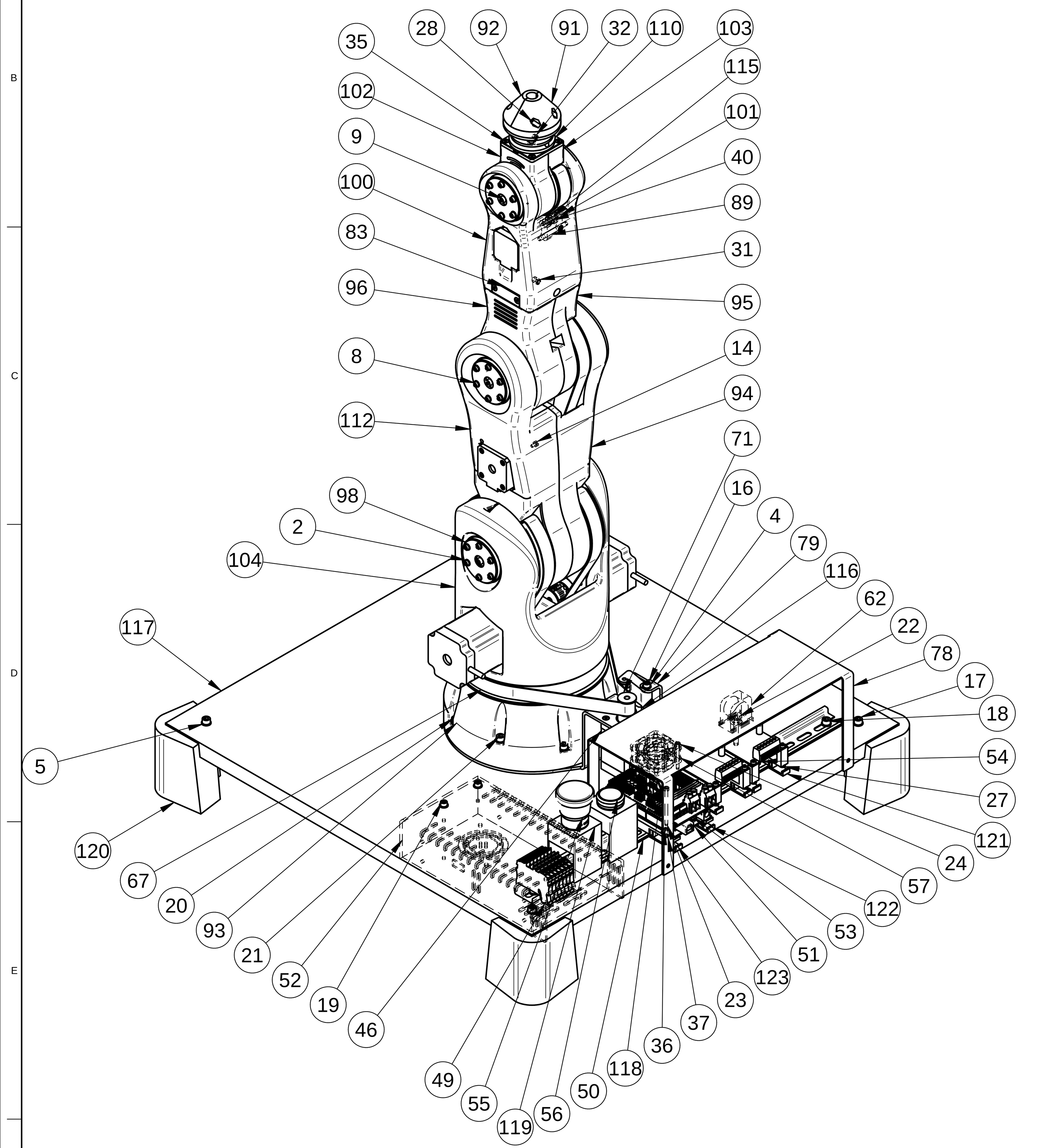

ZÁKAZNÍK: _	PROJEKT: 247-UNIVERZALNI_RIDICI_JEDNOTKA	NÁZEV: ROBOT		
inomech s.r.o.	TOLERANCE DLE ISO 8015	ČÍSLO VÝKRESU: 247-006-000	VERZE: 01	MĚŘÍTKO: —
	KRESLENO V CAD: Solid Edge	PČV: _	KATEGORIE: SK	LISTŮ: 2 / LIST: 2.
	COPYRIGHT (C) INOMECH s.r.o. 2004			

POS.	KUSŮ	NÁZEV	VÝROBCE, NORMA POLOTOVARU	SPECIFIKACE	ČÍSLO VÝKR., KATAL.	VERZE	MATERIÁL	KATEG.
123	1	DRŽÁK DIN 1	_	_	247-005-002	01	FFF-ABS 42	VS
122	1	DRŽÁK DIN 3	_	_	247-005-004	01	FFF-ABS	VS
121	4	DRŽÁK DIN 2	_	_	247-005-003	01	FFF-ABS	VS
120	4	NOHA	_	_	247-006-047	01	FFF-ABS 42	VS
119	2	DRŽÁK TLAČÍTKA	_	_	247-006-048	01	FFF-ABS BLK	VS
118	1	CHLAZENÍ 1	_	_	247-005-006	01	FFF-ABS 42	VS
117	1	DESKA	_	_	247-006-046	01	Borovice	VS
116	1	VÁLEČEK 3	_	_	247-006-044	01	FFF-ASA WHT	VS
115	1	ČEP 4	_	_	247-006-042	01	11373 (S235JR, 1.0038)	VS
114	1	KRYT HORNÍ	_	_	247-006-039	01	FFF-ASA WHT	VS
113	1	VEDENÍ 2	_	_	247-006-035	01	EN AW-5083 (AlMg4,5Mn0,7)	VS
112	1	RAMENO 1 P	_	_	247-006-004	01	FFF-ASA BLK	VS
111	2	ČEP 3	_	_	247-006-041	01	11373 (S235JR, 1.0038)	VS
110	1	PŘÍRUBA	_	_	247-006-040	01	FFF-ABS	VS
109	1	VEDENÍ	_	_	247-006-032	01	EN AW-5083 (AlMg4,5Mn0,7)	VS
108	4	VÁLEČEK 2	_	_	247-006-034	01	FFF-ASA WHT	VS
107	1	VÁLEČEK 1	_	_	247-006-033	01	FFF-ASA WHT	VS
106	1	ČEP 2	_	_	247-006-022	01	11373 (S235JR, 1.0038)	VS
105	5	ČEP 1	_	_	247-006-021	01	11373 (S235JR, 1.0038)	VS
104	1	ZÁKLADNA 2	_	_	247-006-002	01	FFF-ASA BLK	VS
103	1	RAMENO 4 L	_	_	247-006-008	01	FFF-ASA BLK	VS
102	1	RAMENO 4 P	_	_	247-006-009	01	FFF-ASA BLK	VS
101	1	KLADKA 3	_	_	247-006-012	01	FFF-ASA WHT	VS
100	1	RAMENO 3	_	_	247-006-007	01	FFF-ASA BLK	VS
99	1	KLADKA 2	_	_	247-006-011	01	FFF-ASA WHT	VS
98	6	KRYT LOŽISKA	_	_	247-006-013	01	FFF-ASA WHT	VS
97	3	KLADKA 1	_	_	247-006-010	01	FFF-ASA WHT	VS
96	1	RAMENO 2 P	_	_	247-006-006	01	FFF-ASA BLK	VS
95	1	RAMENO 2 L	_	_	247-006-005	01	FFF-ASA BLK	VS
94	1	RAMENO 1 L	_	_	247-006-003	01	FFF-ASA BLK	VS
93	1	ZÁKLADNA 1	_	_	247-006-001	01	FFF-ASA BLK	VS
92	1	ADAPTÉR READCAM	INOMECH	_	247-006-049	01	FFF-ABS	VS
91	1	ADAPTÉR READCAM PROTIKUS	INOMECH	_	247-006-050	01	FFF-ABS	VS
90	1	MEZIKUS	INOMECH	_	247-007-009	01	FFF-ABS	VS
89	1	HŘÍDEL 6	ČSN EN 10278	Tyč kruhová tažená za studena	247-006-019	01	11373 (S235JR, 1.0038)	VS
88	1	HŘÍDEL 5	ČSN EN 10278	Tyč kruhová tažená za studena	247-006-018	01	11373 (S235JR, 1.0038)	VS
87	1	HŘÍDEL 1	ČSN EN 10278	Tyč kruhová tažená za studena	247-006-014	01	11373 (S235JR, 1.0038)	VS
86	1	HŘÍDEL 4	ČSN EN 10278	Tyč kruhová tažená za studena	247-006-017	01	11373 (S235JR, 1.0038)	VS
85	1	HŘÍDEL 3	ČSN EN 10278	Tyč kruhová tažená za studena	247-006-016	01	11373 (S235JR, 1.0038)	VS
84	1	HŘÍDEL 2	ČSN EN 10278	Tyč kruhová tažená za studena	247-006-015	01	11373 (S235JR, 1.0038)	VS
83	1	KRYTKA 1	_	_	247-006-038	01	1.4301 (X5CrNi18-10)	VP
82	1	PLECH 2	_	_	247-006-024	01	1.4301 (X5CrNi18-10)	VP
81	2	PLECH 1	_	_	247-006-023	01	1.4301 (X5CrNi18-10)	VP
80	2	OZUBENÁ ŘEMENICE 1	_	T5, 16mm, 14z	247-006-028	01	DURAL	UP
79	1	DRŽÁK MOTORU	_	_	247-006-043	01	1.4301 (X5CrNi18-10)	PV
78	1	PLECH 6	_	_	247-006-051	01	1.4301 (X5CrNi18-10)	PP
77	1	ZARÁŽKA 2	_	_	247-006-045	01	1.4301 (X5CrNi18-10)	PO
76	1	ZARÁŽKA 1	_	_	247-006-036	01	1.4301 (X5CrNi18-10)	PO
75	2	PLECH 5	_	_	247-006-027	01	1.4301 (X5CrNi18-10)	PO
74	1	PLECH 4	_	_	247-006-026	01	1.4301 (X5CrNi18-10)	PO
73	4	PLECH 3	_	_	247-006-025	01	1.4301 (X5CrNi18-10)	PO
72	1	OZUBENÁ ŘEMENICE 4	_	T5, 16mm, 10z	247-006-031	01	DURAL	NP
71	1	OZUBENÁ ŘEMENICE 2	_	T5, 16mm, 10z	247-006-029	01	DURAL	NP
70	1	OZUBENÁ ŘEMENICE 3	_	T5, 16mm, 14z	247-006-030	01	DURAL	NP
69	2	OZUBENÝ ŘEMEN 2	MEGADYNE	MEGALINEAR 16 T5 OCELOVÝ KORD, 445mm	_	01	URETANOVÁ PRYŽ A90	NK
68	1	OZUBENÝ ŘEMEN 4	MEGADYNE	MEGALINEAR 10 T5 OCELOVÝ KORD, 290mm	_	01	URETANOVÁ PRYŽ A90	NK
67	1	OZUBENÝ ŘEMEN 1	MEGADYNE	MEGALINEAR 16 T5 OCELOVÝ KORD, 610mm	_	01	URETANOVÁ PRYŽ A90	NK
66	1	OZUBENÝ ŘEMEN 3	MEGADYNE	MEGALINEAR 16 T5 OCELOVÝ KORD, 450mm	_	01	URETANOVÁ PRYŽ A90	NK
65	2	DISTANČNÍ VÁLEČEK	MISUMI	KNCLB8-12-20	_	01	OCEL	NK
64	2	DISTANČNÍ VÁLEČEK	MISUMI	KNCLB8-12-15	_	01	OCEL	NK
63	2	DISTANČNÍ VÁLEČEK	MISUMI	KNCLB8-12-10	_	01	OCEL	NK
62	1	PŘÍCHYTKA HADICE	REVELET	HSL-17N	_	01	PA66	NK
61	4	ZÁVITOVÁ VLOŽKA	RUTHEX	RX-M5x9.5	_	01	CuZn37	NK
60	42	ZÁVITOVÁ VLOŽKA	RUTHEX	RX-M3x5.7	_	01	CuZn37	NK
59	27	ZÁVITOVÁ VLOŽKA	RUTHEX	RX-M4x8.1	_	01	CuZn37	NK
58	3	NEODYMOVÝ MAGNET	UNIMAGNET	T-05-10-N	_	01	OCEL	NK
57	1	VĚTRÁČEK	_	40x40	_	01		EL
56	1	TLAČÍTKO ČERVENÉ	_	_	_	01		EL
55	1	TLAČÍTKO HŘIB	_	_	_	01		EL
54	2	DRIVER	_	_	_	01		EL
53	1	RAMPS	_	RAMPS 1.6 Plus	_	01		EL
52	1	ZDROJ	_	S-400-24	_	01	NEZADÁNO	EL
51	1	ARDUINO	_	ARDUINO MEGA 2560 REV3	_	01	NEZADÁNO	EL
50	1	LIŠTA ELEKTRO DIN	_	_	_	01	Steel	EL
49	7	2002-1201 SVORKA	_	_	_	01		EL
48	1	KROKOVÝ MOTOR	JUGETEK	14HY3006-24B	_	01	SESTAVA	EL
47	1	KROKOVÝ MOTOR	JUGETEK	14HY0006-24B	_	01	SESTAVA	EL
46	1	KROKOVÝ MOTOR	JUGETEK	17HS6003-N24B	_	01	SESTAVA	EL
45	2	KROKOVÝ MOTOR	JUGETEK	23HD6406L-21B	_	01	SESTAVA	EL
44	1	KROKOVÝ MOTOR	JUGETEK	17HS5005-C5X	_	01	SESTAVA	EL
43	1	KROKOVÝ MOTOR	STEPPERONLINE	14HS20–1504S	_	01	SESTAVA	EL
42	1	LOŽISKO	_	6300		01	OCEL	DN
41	1	LOŽISKO	_	7216		01	OCEL	DN
40	3	LOŽISKO	_	623ZZ		01	OCEL	DN
39	12	LOŽISKO	_	624ZZ	_	01	OCEL	DN
38	6	LOŽISKO	_	608ZZ	_	01	OCEL	DN
37	4	MATICE	_	M2,5-8-A	_	01	OCEL	DN
36	4	ŠROUB	DIN7985	M2,5x10	_	01	OCEL	DN
35	8	ŠROUB	ISO10642; DIN7991	M3x10-10.9	_	01	Steel	DN
34	10	ŠROUB	ISO10642; DIN7991	M3x6-10.9	_	01	Steel	DN
33	7	ŠROUB	ISO10642; DIN7991	M4x12-10.9	_	01	Steel	DN
32	1	ŠROUB STAVĚCÍ	ISO4026; DIN913	M5x5-45H	_	01	Steel	DN
31	1	ŠROUB STAVĚCÍ	ISO4026; DIN913	M6x8-45H	_	01	Steel	DN
30	2	ŠROUB STAVĚCÍ	ISO4026; DIN913	M4x4-45H	_	01	Steel	DN
29	3	ŠROUB STAVĚCÍ	ISO4026; DIN913	M4x6-45H	_	01	Steel	DN
28	2	MATICE	ISO4032; DIN934	M4-8-A	_	01	Steel	DN
27	14	MATICE	ISO4032; DIN934	M3-8-A	_	01	Steel	DN
26	15	MATICE	ISO4032; DIN934	M5-8-A	_	01	Steel	DN
25	1	MATICE	ISO4035; DIN936	M8-05-A	_	01	Steel	DN
24	4	ŠROUB	ISO4762; DIN912	M3x30-8.8-A	_	01	Steel	DN
23	2	ŠROUB	ISO4762; DIN912	M3x45-8.8-A	_	01	Steel	DN
22	1	ŠROUB	ISO4762; DIN912	M5x30-8.8-A	_	01	Steel	DN
21	4	ŠROUB	ISO4762; DIN912	M5x60-8.8-A	_	01	Steel	DN
20	4	ŠROUB	ISO4762; DIN912	M5x50-8.8-A	_	01	Steel	DN
19	4	ŠROUB	ISO4762; DIN912	M4x25-8.8-A	_	01	Steel	DN
18	2	ŠROUB	ISO4762; DIN912	M5x25-8.8-A	_	01	Steel	DN
17	4	ŠROUB	ISO4762; DIN912	M5x35-8.8-A	_	01	Steel	DN
16	1	ŠROUB	ISO4762; DIN912	M4x35-8.8-A	_	01	Steel	DN
15	2	ŠROUB	ISO4762; DIN912	M4x12-8.8-A	_	01	Steel	DN
14	1	ŠROUB	ISO4762; DIN912	M3x5-8.8-A	_	01	Steel	DN
13	16	ŠROUB	ISO4762; DIN912	M4x20-8.8-A	_	01	Steel	DN
12	4	ŠROUB	ISO4762; DIN912	M5x16-8.8-A	_	01	Steel	DN
11	11	ŠROUB	ISO4762; DIN912	M3x25-8.8-A	_	01	Steel	DN
10	4	ŠROUB	ISO4762; DIN912	M5x8-8.8-A	_	01	Steel	DN
9	6	ŠROUB	ISO4762; DIN912	M4x8-8.8-A	_	01	Steel	DN
8	40	ŠROUB	ISO4762; DIN912	M3x12-8.8-A	_	01	Steel	DN
7	1	ŠROUB	ISO4762; DIN912	M8x90-8.8-A	_	01	Steel	DN
6	4	ŠROUB	ISO4762; DIN912	M3x8-8.8-A	_	01	Steel	DN
5	26	PODLOŽKA	ISO7089; DIN125-1	5,3-A 300HV	_	01	Steel	DN
4	10	PODLOŽKA	ISO7089; DIN125-1	4,3-A 300HV	_	01	Steel	DN
3	1	PODLOŽKA	ISO7089; DIN125-1	8,4-A 300HV	_	01	Steel	DN
2	84	PODLOŽKA	ISO7089; DIN125-1	3,2-A 300HV	_	01	Steel	DN
1	6	PODLOŽKA	ISO7093; DIN9021	4,3-A 140HV	_	01	Steel	DN

TEPELNÉ ZPRACOVÁNÍ: _

ÚPRAVA POVRCHU: _

HRANY: _

ROZMĚR	B	F	ROZMĚR	B	F
2 - 30	± 1	-	1000 - 2000	± 4	4,5
30 - 120	± 2	1	2000 - 4000	± 6	6
120 - 400	± 2	1,5	4000 - 8000	± 8	8
400 - 1000	± 3	3	8000 - 12000	± 10	10

KRESLIL: _	DNE: 18.01.2023	TISKNUTO DNE: 20.01.2023	HMOTNOST: 8,120 kg		
PROJEKT: 247-UNIVERZALNI_RIDICI_JEDNOTKA			NÁZEV: ROBOT		
inomech s.r.o.	DLE ČSN EN ISO 8015		ČÍSLO VÝKRESU: 247-006-000	VERZE: 01	KATEGORIE: SK
	KRESLENO V CAD: Solid Edge		PČV: _	LISTŮ: 2	LIST: 1.
	COPYRIGHT (C) INOMECH s.r.o. 2004				

-A0-